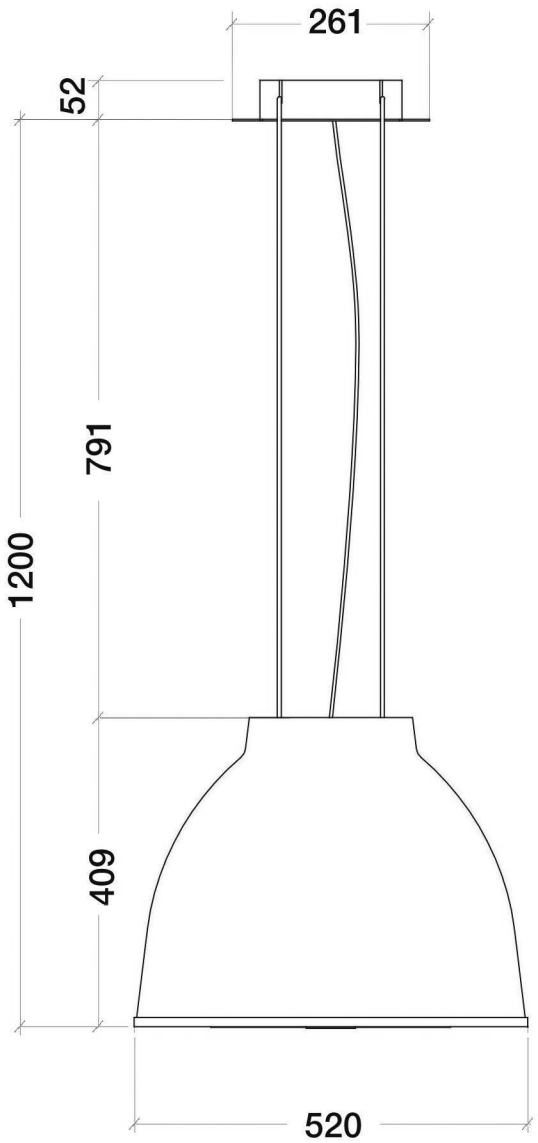
261
52
791
1200
409
520

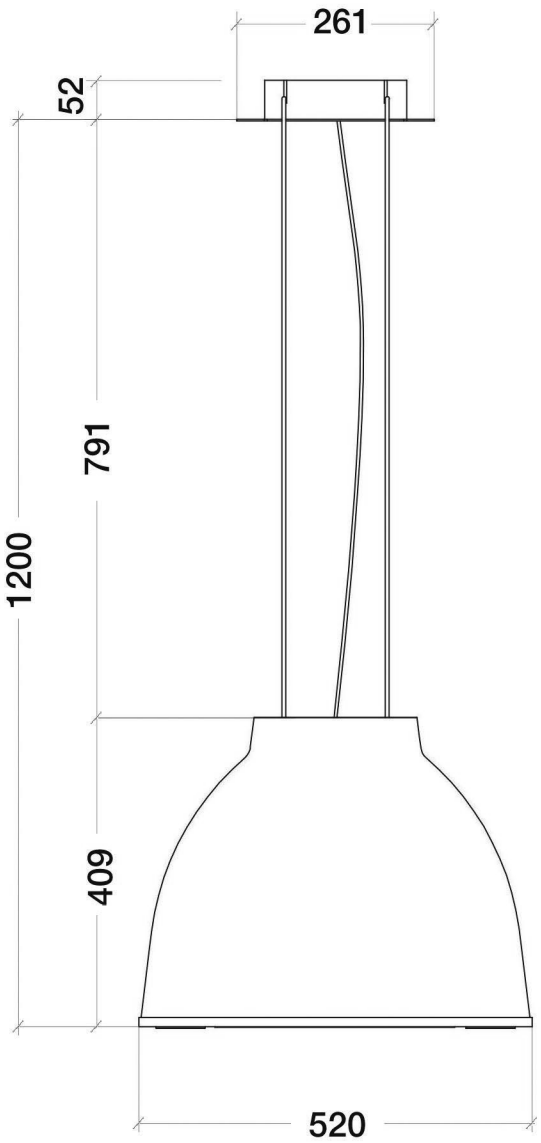
261
52
791
1200
409
520