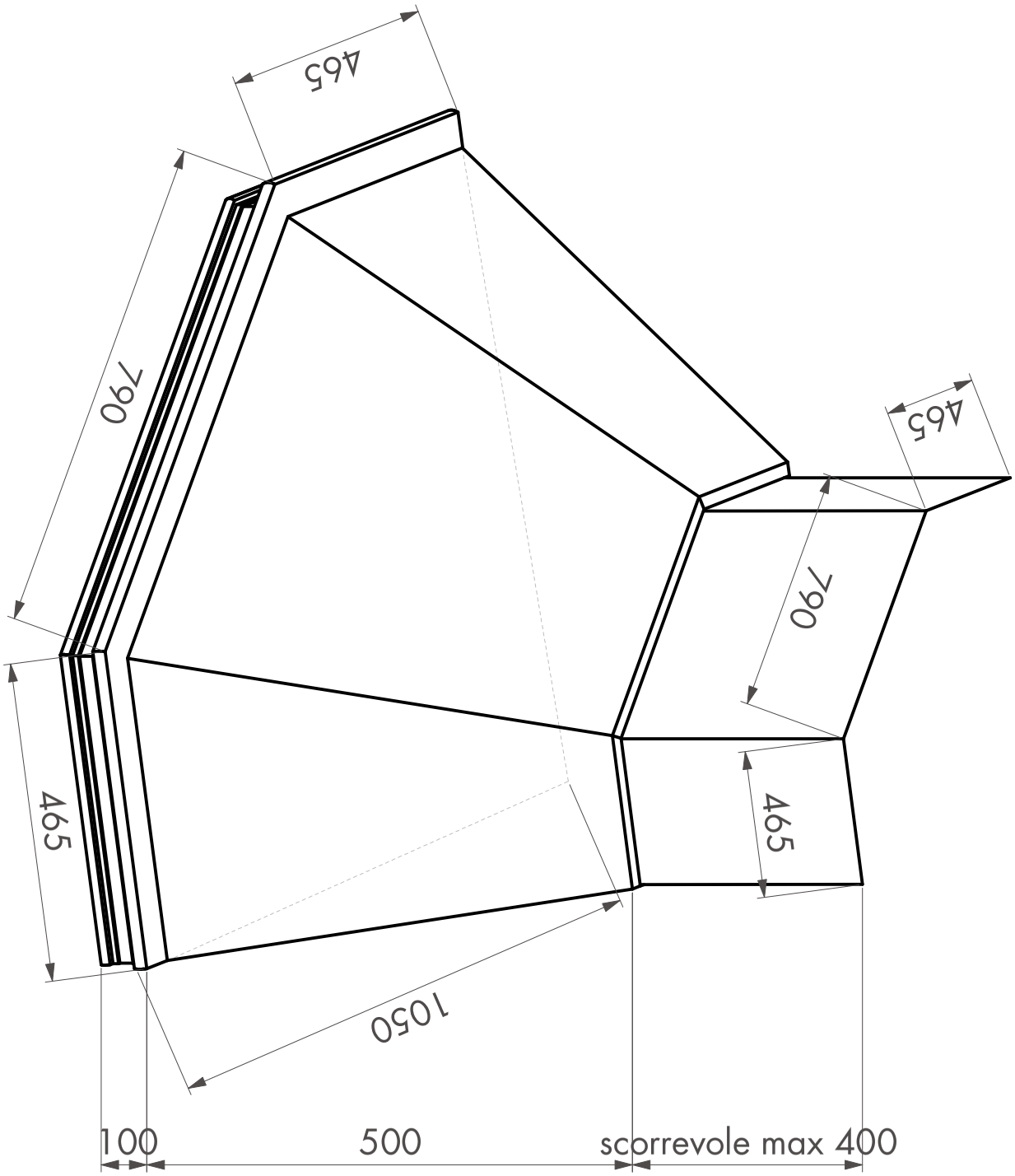
465
790
465
790
465
1050
100
500
scorrevole max 400